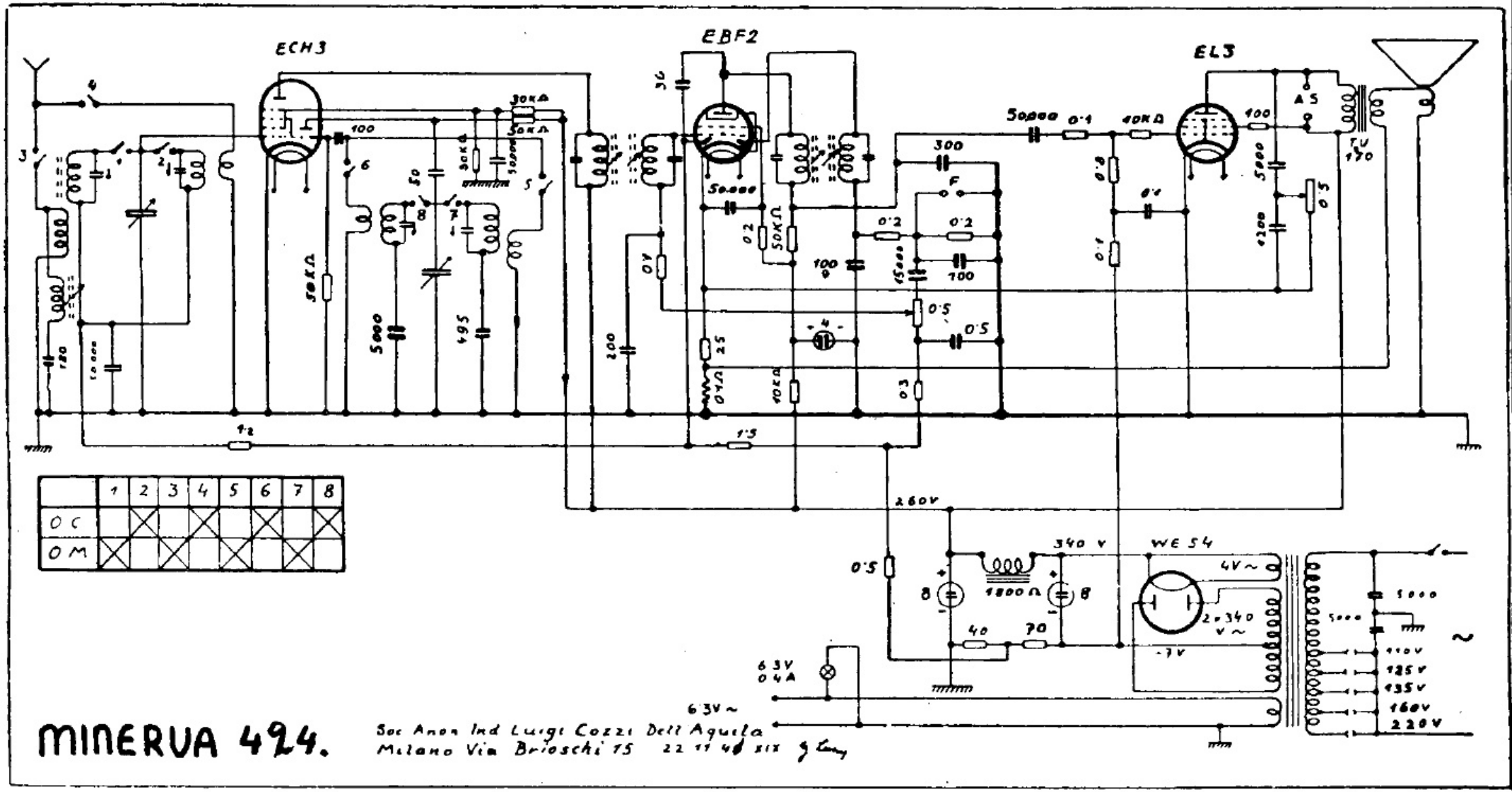

MINERVA (Dell'Aquila – L. Cozzi S. A. I.). — Mod. FRECCIA 414 e 424. – Produzione 1941-1942. – Onde medie e corte.
Potenza d'uscita: 4,5 watt.